СНЕГОКАТ «Тимка спорт 4-1»
арт. ТС4-1-СМ

ООО «Ника»
426052, Россия, Удмуртская Республика,
г. Ижевск, ул. Лесозаводская, д. 23
тел.: (3412) 55-00-00, e-mail: info@nikaltd.ru
www.nika-foryou.ru

ПАСПОРТ
и руководство по эксплуатации

Перед эксплуатацией снегоката следует ознакомиться с настоящим паспортом и руководством по эксплуатации, обратив внимание на разделы «Указания по эксплуатации» и «Требования безопасности».

1. Назначение
Снегокат детский предназначен для перевозки детей по плотному снегу или льду, катания с горок с углом наклона не более 35° при температуре воздуха от +1°С до -25°С. Модель оснащена прочной стальной рамой, мягким сидением, лыжи изготовлены из морозостойкого ударопрочного пластика. Можно использовать как обычные санки. Для этого предусмотрен буксировочный трос-рулетка с пластмассовой ручкой.
Рекомендованный возраст: 4-7 лет.

2. Технические характеристики *(табл. 1)*

Параметры	Значения
Длина, мм	1100
Ширина, мм	480
Высота /с поднятой спинкой, мм	420/450
Высота по сиденью, мм	290
Размер сиденья ДхШ, мм	445х200
Нагрузка на сиденье, не более, кг	100
Масса, кг	6,1

3. Комплектность
- рама с упором спинки в сборе с тормозом, спинкой и ремнем безопасности.....1 к-т.
- лыжа передняя в сборе с осью руля и рулеткой.....1 к-т.
- лыжа боковая (прав./лев.).....2 шт.
- руль в сборе с кольцом.....1 шт.
- основание .....1 шт.
- сиденье.....1 шт.
- комплект деталей (крепеж, втулки, амортизаторы и т.п.).....1 к-т.
- паспорт и руководство по эксплуатации.....1 шт.
- упаковка.....1 шт.

4. Указания к эксплуатации
4.1. Перед эксплуатацией необходимо: собрать снегокат *(см. рис. 1)*, используя гаечный ключ «13», отвертку «+» и плоскогубцы.
4.2. Перед началом эксплуатации проверьте работу рулевой колонки, надежность крепления всех частей, а также исправность тормозного устройства.
4.3. Необходимо помнить, что тормозное устройство не гарантирует резкую остановку, а только способствует снижению скорости.
4.4. Изделие оснащено ремнем безопасности и спинкой, которую при необходимости нужно повернуть до упора на кронштейне рамы. Поворотная спинка не имеет устройства фиксации, поэтому при хранении снегоката в вертикальном положении, во избежании самопроизвольного опрокидывания спинки, рекомендуется зафиксировать её в сложенном состоянии ремнем безопасности.
4.5. После использования снегоката очистите все узлы от грязи, снега и солевых отложений. Просушите рулетку, поставив снегокат вертикально.
4.6. После окончания зимнего сезона протрите все узлы снегоката. Просушите рулетку в течение 1-1,5 суток, переодически проверяя ее работу. Храните снегокат в сухом помещении при температуре +2...+25°С при влажности 45-70%. Не допускайте прямого попадания солнечного света.

5. Требования к безопасности
5.1. Категорически не допускается:
- перевозить детей по проезжей части дорог на снегокате;
- буксировать снегокат механическим транспортным средством;
- пользоваться неисправным снегокатом (все соединения изделия должны быть цельными и зафиксированы в соответствии с паспортом);
- свободно волочить буксировочную верёвку;
- использовать снегокат на неприспособленных, а так же неровных и бесснежных поверхностях и склонах с углом спуска более 35°;
- эксплуатировать с неисправным тормозным устройством;
- эксплуатировать с нагрузкой на сиденье, превышающей грузоподъемность, указанную в *табл. 1*.

5.2. Не оставляйте детей без присмотра.
5.3. Не оставляйте снегокат на наклонной поверхности.
5.4. Снегокат предназначен для катания одного человека.
5.5. Используйте при катании защитную экипировку.
5.6. Снегокатом можно пользоваться с соблюдением необходимых мер безопасности. Необходимо иметь определенные навыки.
5.7. Не допускается использование снегоката на трассах с трамплинами.
5.8. Катание с горок допускается только с опущенной спинкой.

6. Сведения о приемке
Изделие проверено на соответствие требованиям действующей конструкторской документации, соответствие образцу-эталону и признано годным к эксплуатации.
Дата изготовления указана на этикетке изделия.

7. Гарантия изготовителя
7.1. Предприятие-изготовитель гарантирует качество снегоката при условии соблюдения потребителем правил и рекомендаций данного руководства.
7.2. Гарантийный срок 12 месяцев. Исчисляется со дня продажи при наличии в паспорте отметки о дате продажи, заверенной штампом торгующей организации.
7.3. Гарантия распространяется только на повреждения, образовавшиеся вследствие производственного брака.
7.4. Гарантия не распространяется на:
- механические повреждения, образовавшиеся по вине владельца снегоката, при несоблюдении правил эксплуатации;
- естественный износ деталей снегоката;
- повреждения, образовавшиеся по причине неправильного хранения и ремонта снегоката.

Срок службы 5 лет. Производитель оставляет за собой право вносить в конструкцию и внешний вид изменения, не ухудшающие качества изделия.

8. Сведения о продаже

Дата продажи «_____» _____20____г.

подпись ответственного лица,
штамп торгующей организации

ПРЕДУПРЕЖДЕНИЯ!

- Не предназначен для детей младше 3-х лет, существует опасность получения травм, связанных с падением со снегоката.
- Грузоподъемность не более 100 кг.
- Использовать защитную экипировку.
- Не использовать на дорогах общего пользования.
- Укомплектован транспортировочным тросом, использовать только под присмотром взрослых, с целью предотвращения травм.

Снегокат. Игрушка несущая на себе массу тела ребенка. Соответствует требованиям ТР ТС 008/2011 «О безопасности игрушек».
ТУ 32.40.39-022-84597115-2018. Модель ТС4-1. Сделано в России.

Внимание! Паспорт следует хранить в течение всего срока службы снегоката. Вы можете оставить отзывы, пожелания и замечания: тел. (3412) 90-99-99, e-mail: otziv@nikaltd.ru

СНЕГОКАТ «Тимка спорт 4-1»
арт. ТС4-1-СМ

ООО «Ника»
426052, Россия, Удмуртская Республика,
г. Ижевск, ул. Лесозаводская, д. 23
тел. (3412) 55-00-00, e-mail: info@nikaltd.ru
www.nika-foryou.ru
Изготовлено по заказу ООО «КАРИ»

видеоинструкция
по сборке снегоката

Внимание! Сборка снегоката должна производиться взрослыми.
Не вносите изменения в конструкцию изделия.

Комплект поставки
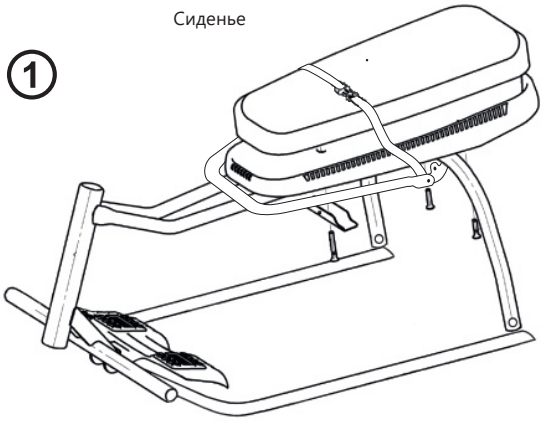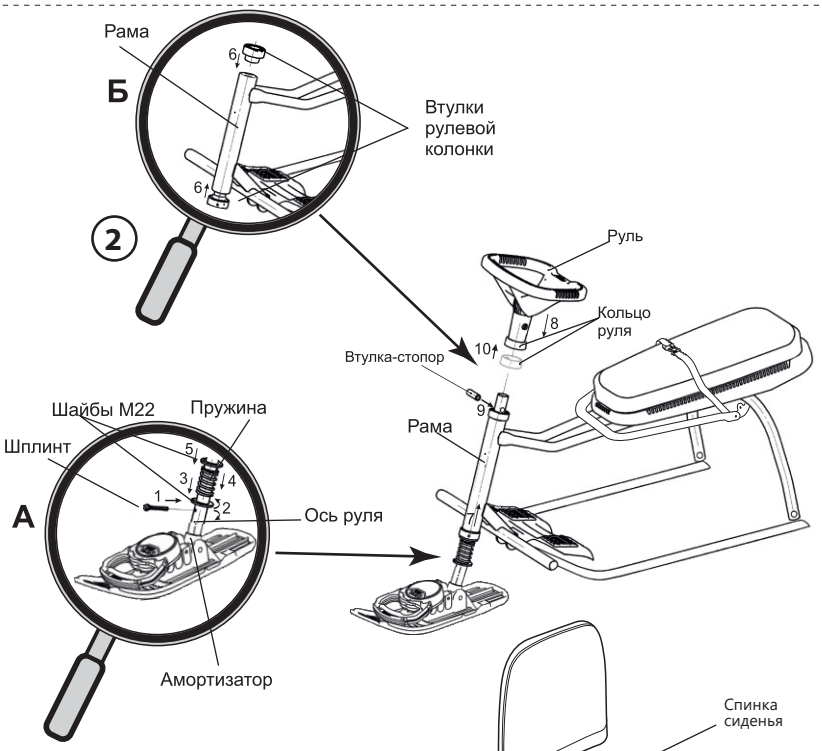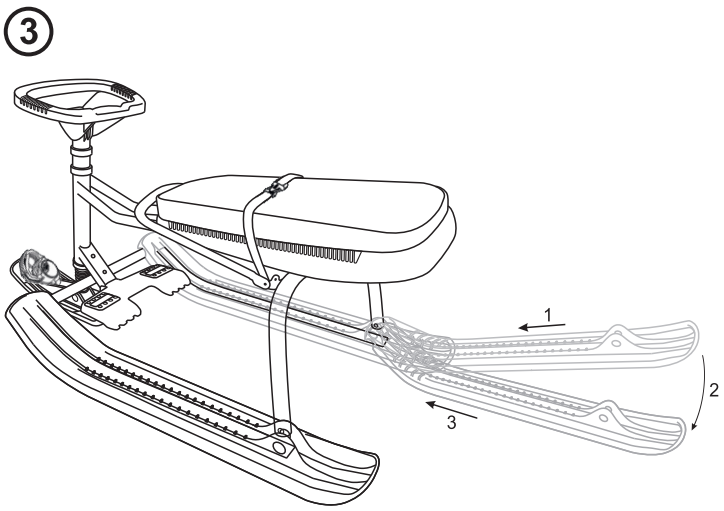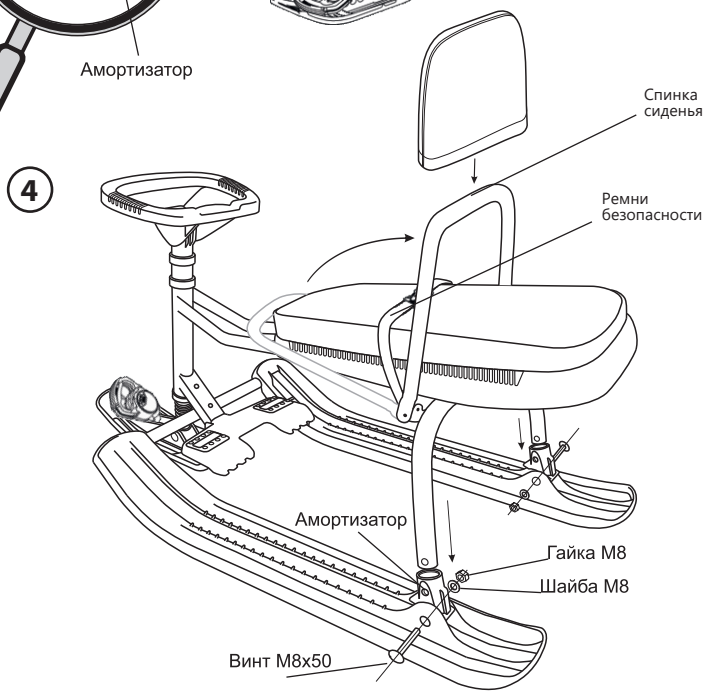
Схема сборки